Garantía Limitada Stretto 5 años

Recomendaciones Stretto
Todos los muebles vendidos por Stretto son diseñados para ser utilizados en un ambiente húmedo, debido a que son fabricados con MDF anti humedad y cantos sellados con PVC, lo que proporciona resistencia a la absorción del agua, se debe tener en consideración evitar el contacto prolongado con ésta para alargar la vida útil del mueble.
-La limpieza del mueble, se debe realizar con un paño húmedo, luego uno seco y limpio.
-No se deben utilizar productos abrasivos o agentes químicos corrosivos.
-No someter la madera a altas temperaturas, ni a llamas directas.
-Evitar golpes y/o rayones con objetos cortantes y punzantes en la madera y cubierta.
-No exponer a rayos solares por tiempos prolongados para evitar la decoloración y/o deformación del mueble.
-Revisar que el producto este correctamente armado e instalado antes de utilizar.
-No exponer el mueble a cargas superiores a 15 Kg.
-Stretto recomienda que la instalación de sus productos sea hecha por un instalador calif cado y certif cado.
-Para la instalación, procurar tener un buen soporte estructural en la pared (Ver instructivo de instalación)

Garantía Stretto
Alcances y condiciones.
Es aplicable a todos los productos de marca Stretto comercializados e instalados que presenten alguna falla por defectos de fabricación y/o fatiga de material.
- Reclamo válido sólo presentando boleta o factura de compra.
- Garantía no transferible (valida sólo para primer comprador).
- El producto debe presentarse completo (con todos sus componentes).

Garantía de por vida Stretto.
Aplicada a la loza del mueble, por defectos de fabricación. La garantía se limita a la reparación del producto, cambio de componentes o reemplazo del producto cuando el defecto no sea posible reparar; no aplica a ningún otro gasto resultante de la falla.

Garantía Stretto 5 años.
Todas las piezas del mueble, sus componentes y/o accesorios están garantizadas contra defectos de material o fabricación por el plazo de 5 años a contar de la fecha de la factura o boleta de compraventa.

Excepciones a la garantía. (casos en los cuales nuestra garantía no aplica)
- Defectos a causa de mala instalación o manipulación inadecuada.
- Daño por uso de herramientas no adecuadas.
- Daño por uso de productos químicos abrasivos o corrosivos.
- Fallas a consecuencia de la dureza del agua o residuos de la red.
- Fallas a consecuencia de alteraciones o modif caciones del producto.
- Utilización distinta a la def nición del producto
- Daño por exceso de peso.

En Stretto nos preocupamos por el medio ambiente, por eso todos nuestros muebles son certif cados por la norma Europea E1.

stretto®

GARANTÍA DE POR VIDA GARANTÍA — Loza

GARANTÍA 5 AÑOS GARANTÍA — Mueble

Instrucciones de armado y Garantía

MUEBLE SUSPENDIDO PARA VANITORIO BELLE

Para consultas e información adicional, contáctese con:

CHILE
MOSAICO S.A.
Juan de la Fuente 234, Lampa, Santiago de Chile.
Fono: (56 2) 2 7317600 / Servicio Técnico: 500 570 444

COLOMBIA
STRETTO COLOMBIA S.A.S.
Kilometro 7 Autopista Medellin Via Siberia, Bodega 149-1 Celta Trade Park.
Fono: (57 1) 4910160 / Servicio Técnico: (57) 3164 800 477

PERÚ
STRETTO PERÚ
Car. Autopista Panamericana Sur 2001, Int. I-10, Punta Hermosa, Lima.
Servicio Técnico: 00 511 734 91 36

stretto

Instrucciones de armado

Piezas

A	Cámara Excéntrica	50
B	Perno KLIX	50
C	Tarugo	15
D	Tornillo autoperforante	15
E	Tornillo Riel	5
F	Riel	2
G	Tornillo a Muro	2
H	Escuadra Metálica	2
I	Cubre tornillos	24
J	U perforación tubo sifón	1

Partes mueble

1	Lateral cajón	2
2	Frontal cajón	1
3	Base cajón	1
4	Posterior cajón	2
5	Lateral del mueble	2
6	Base del mueble	1
7	Travesaño puerta apertura	1
8	Travesaño refuerzo	1
9	Travesaño anclaje Pared	1
10	Travesaño posterior inferior	1
11	Travesaño base cajón	1

Paso 1

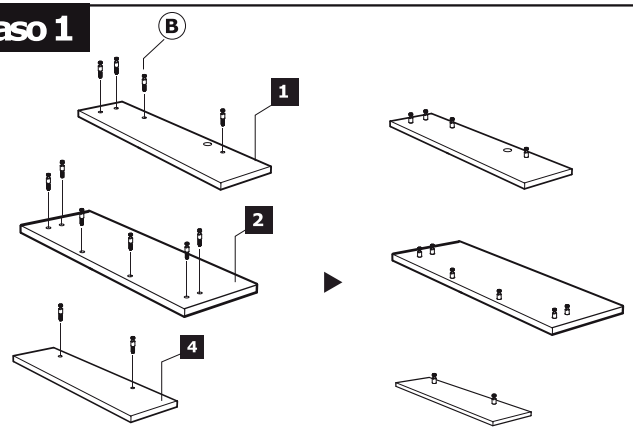

Insertar los tarugos y tornillos en los orificios indicados

Paso 2

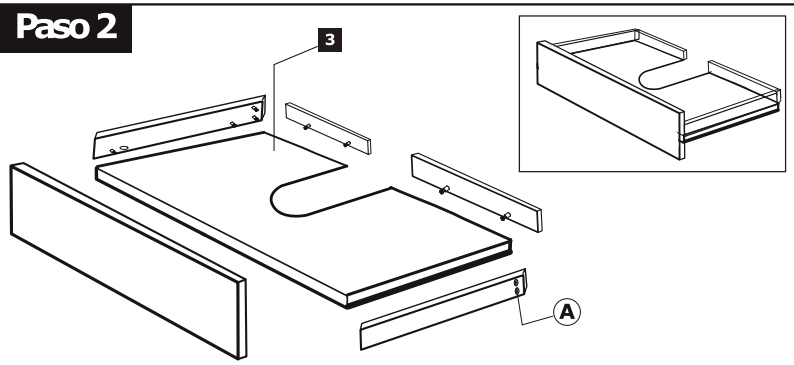

Ensamblar todas las piezas como se indica en el dibujo. A continuación dar vuelta el cajón y girar las cámaras excéntricas que se encuentran en en la base.

Paso 3

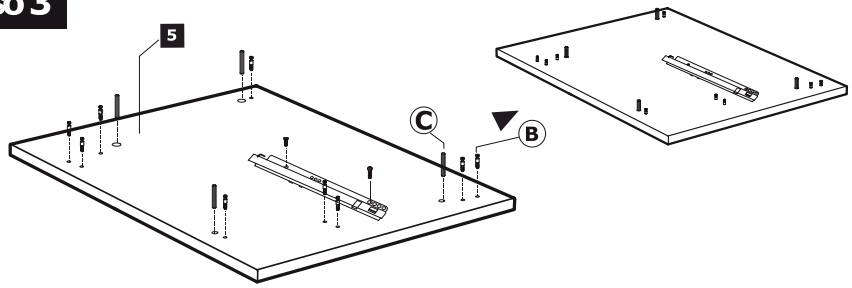

Paso 5

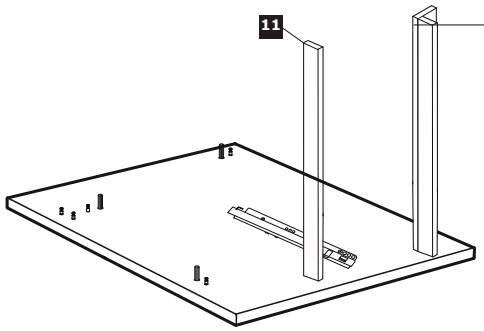

Paso 4

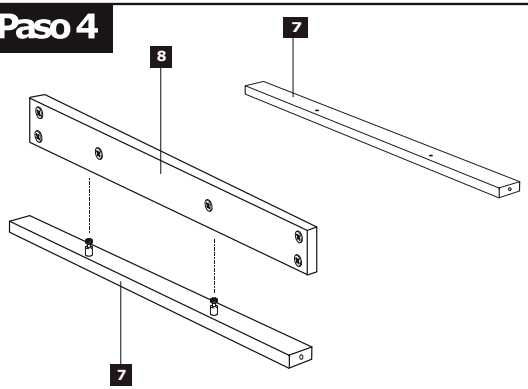

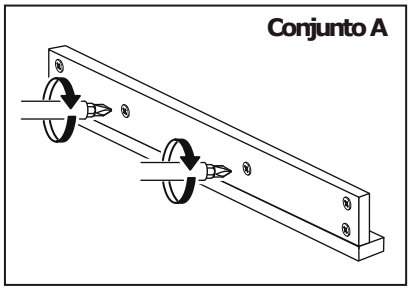

Anclaje en L de pieza 3 con pieza 4

stretto

Instrucciones de armado

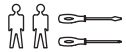

Paso 6

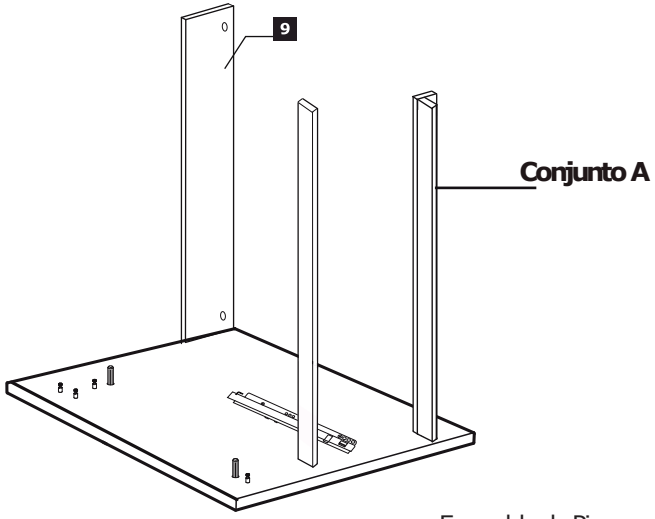

Ensamble de Piezas

Paso 7

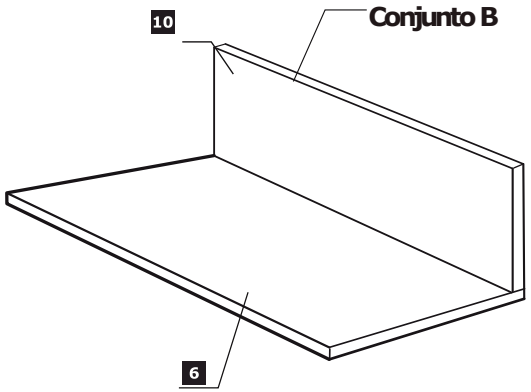

Ensamble de Piezas

Paso 8

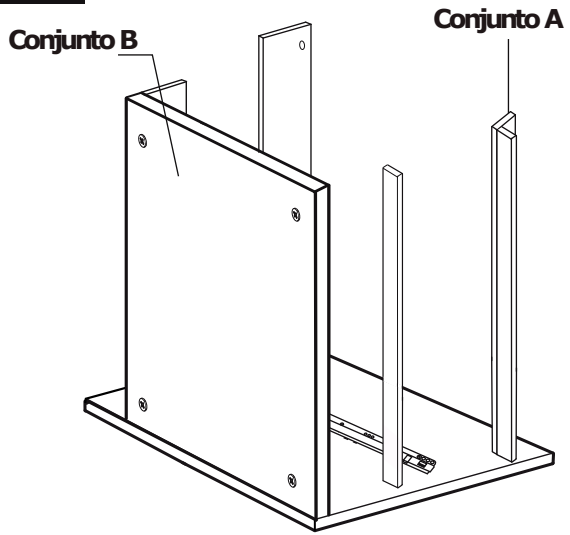

Paso 9

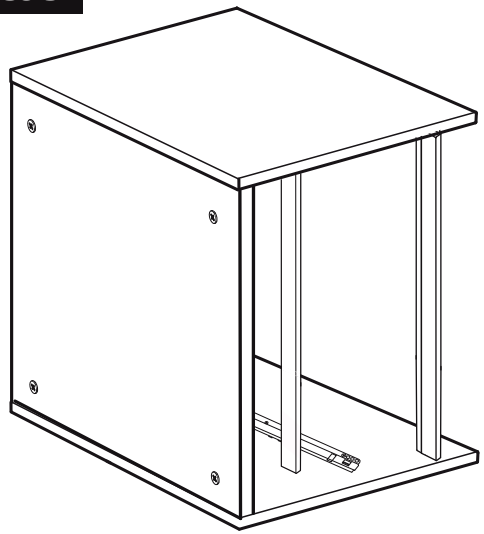

Ensamble de Piezas

Paso 10

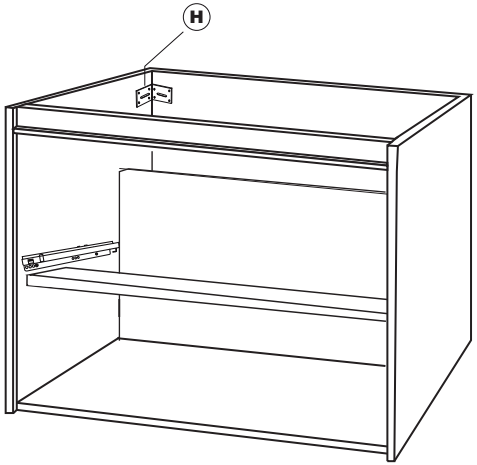

Instalación de escuadras

Paso 11
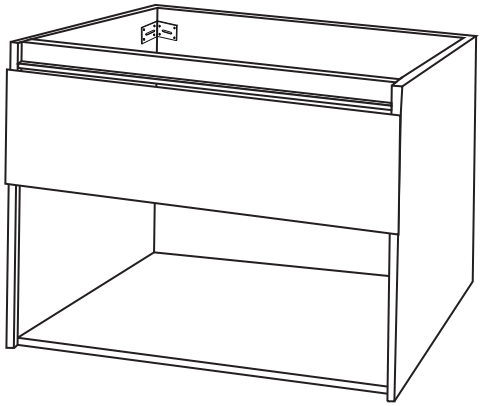
Mueble armado