STONE CENTER

MUEBLE **ERMES**

ESPECIFICACIONES TÉCNICAS

DESCRIPCIÓN
Diseño sin manillas con superficies lisas.
Bisagras de acero inoxidable con sistema Cierre Suave.
Resistencia máximo 15 Kg.

MATERIAL
MDF.

NORMATIVA
Cumple con norma Europea E1 para emisión de formaldehidos.

INCLUYE
Refuerzo metálico para instalación.
Set de fijaciones al muro estándar.

TERMINACIÓN

Lenga

Nogal

Dibujo Técnico
*Dimensiones críticas sin escala (mm)
Con 3% de Tolerancia

diseño**interior**
- Diseño modular
- Repisas o cajones interiores que optimizan el espacio

cantos **sellados**
- Cantos 100% sellados y reforzados que evitan el despegado.

cierre **suave**
- Bisagras con cierre suave y silencioso

Dimensiones disponibles

60 x 46,5 cm
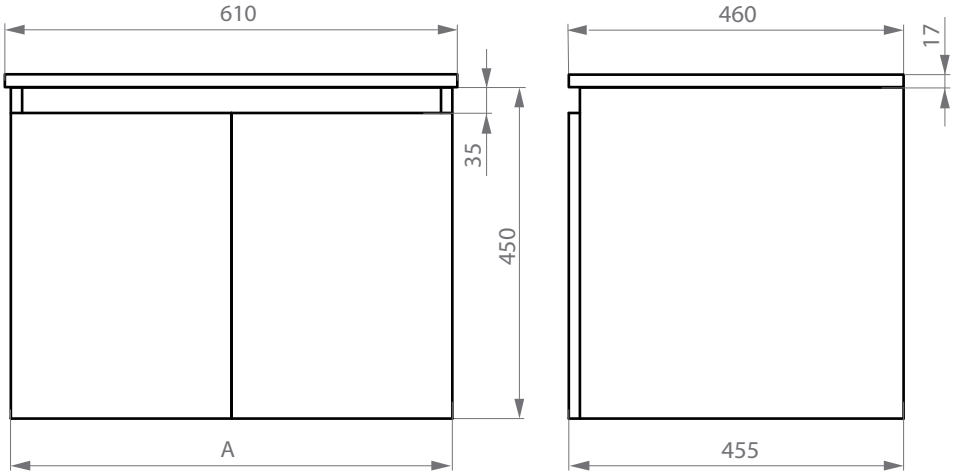
70 x 46,5 cm